LINERGY
EMERGENCY LIGHTING

MADE IN ITALY

PRODIGY WALL

INHIBIT

APPARECCHIO DI EMERGENZA

EMERGENCY LUMINAIRE

230 Vac - 50/60 Hz IP 42

EN 60598-1 EN 60598-2-22
2002/95/CE **RoHS** Compliant

(I) ISTRUZIONI PER L'INSTALLAZIONE E L'USO

(UK) *INSTALLATION AND USE INSTRUCTIONS*

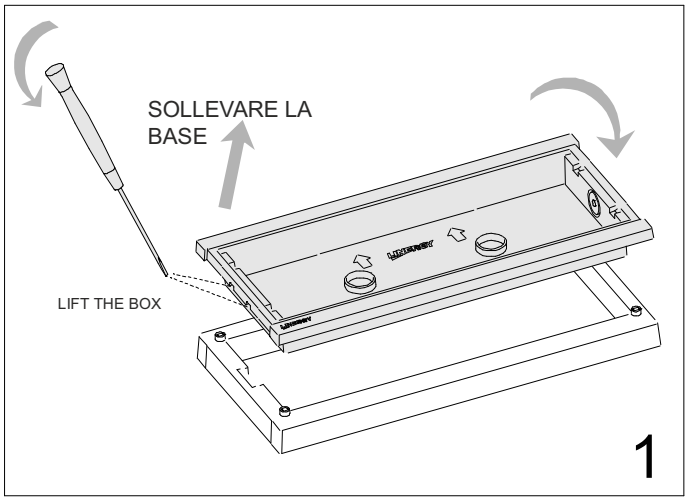

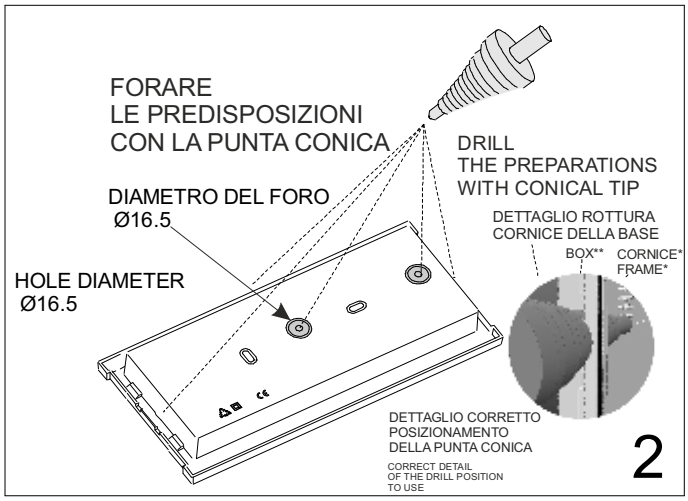

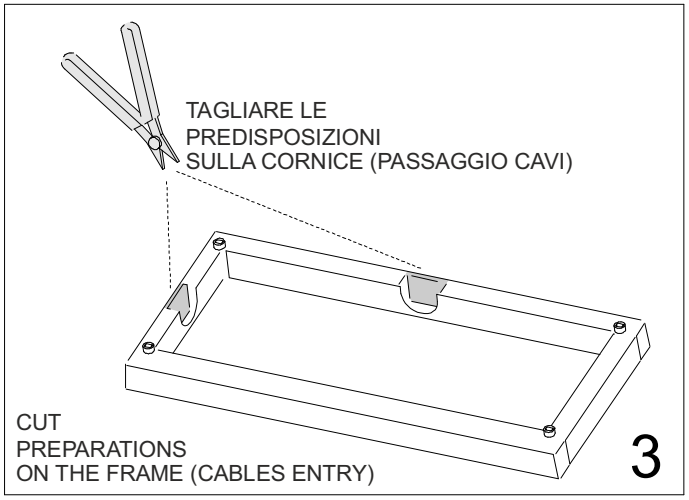

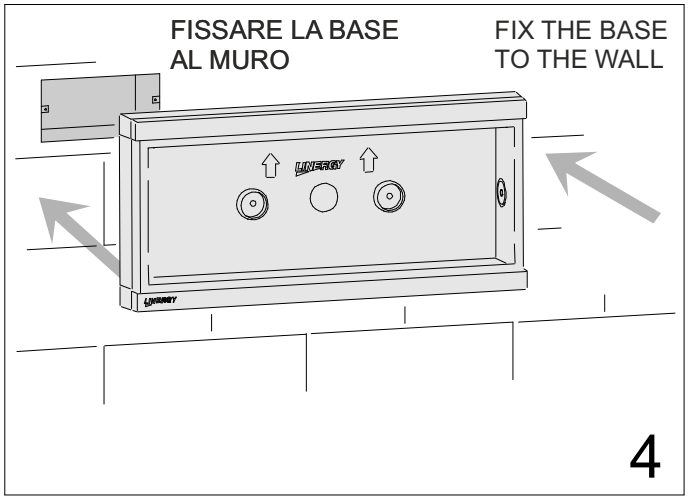

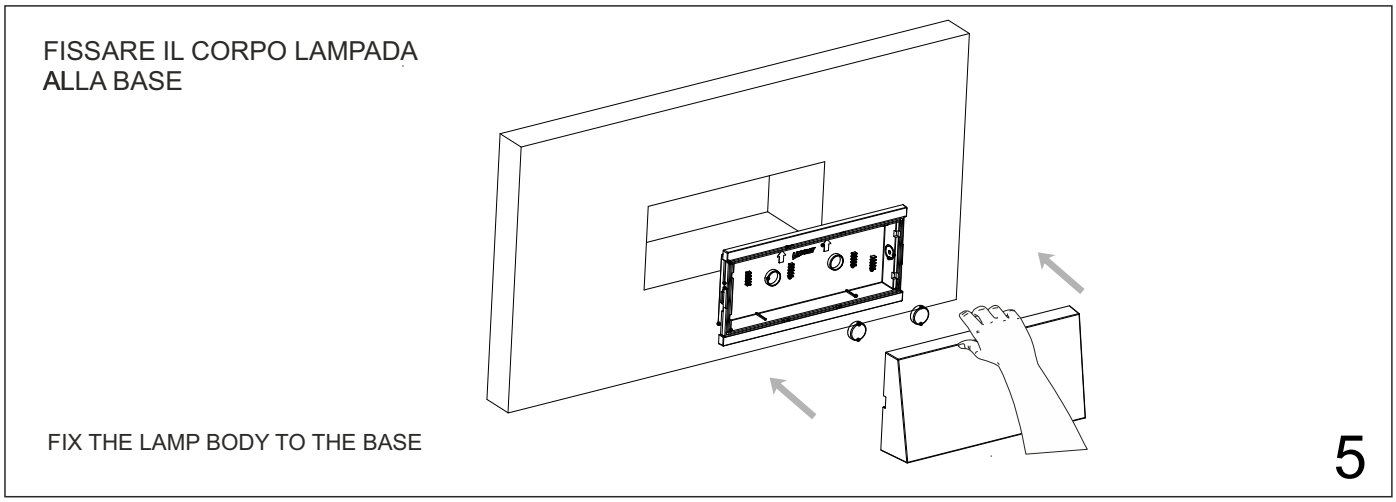

COLLEGAMENTI ELETTRICI
WIRING DIAGRAMS

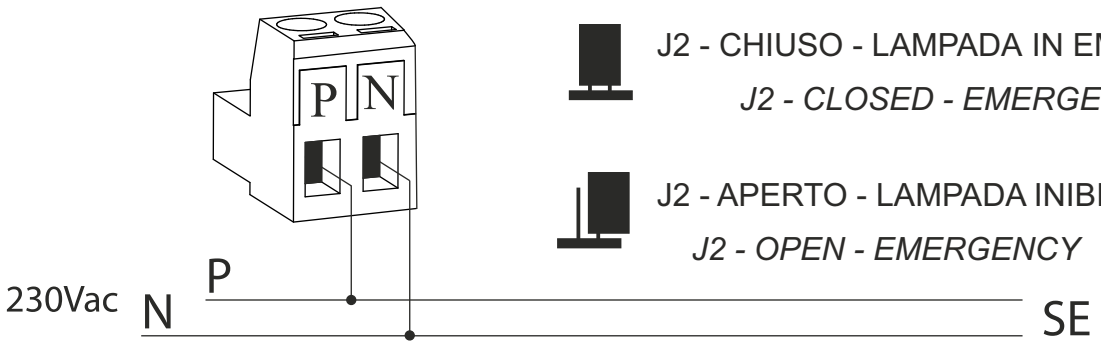

J2 - CHIUSO - LAMPADA IN EMERGENZA

J2 - CLOSED - EMERGENCY ON

J2 - APERTO - LAMPADA INIBITA

J2 - OPEN - EMERGENCY OFF

P-N= Alimentazione SE 230Vac-50Hz
Power Supply Not Maintained 230Vac-50Hz

*Kit per collegamento linea inibizione da ordinare a parte

*Kit to connect inhibition line to order separately

Led verde spento
in caso di batteria disconnessa

Green led OFF
in case of disconnected battery

CARA**TTERISTICHE TECNICHE**/ ***TECHNICAL CHARACTERISTICS***	
ALIMENTAZIONE/ *POWER SUPPLY*	230Vac - 50/60Hz
POTENZA ASSORBITA IN RICARICA/ *POWER ABSORPTION*	2,3W SE
GRADO DI PROTEZIONE/ *PROTECTION DEGREE*	IP 42
CLASSE DI ISOLAMENTO/ *INSULATING CLASS*	II
TEMPERATURA DI LAVORO/*WORK TEMPERATURE*	T=5° ÷ 40°C

La sostituzione delle batterie deve essere effettuata esclusivamente da personale competente.
Utilizzare esclusivamente pezzi di ricambio originali Linergy

The substitution of the batteries must be done only by qualified employee
Only use original Linergy spare parts

CONDIZIONI DI GARANZIA / *WARRANTY CONDITION*

La garanzia sugli apparecchi di emergenza è di 5 anni dalla data di vendita. La garanzia decade se il prodotto è stato manomesso o riparato da personale non autorizzato LINERGY.
La garanzia decade in caso di sovratensioni o sovracorrenti.
La garanzia decade in caso di frequenti accensioni in emergenza che deteriorano le prestazioni delle batterie.
The warranty on the emergency equipment is 5 years from the date of sale.
The warranty is void if the product has been manipulated or repaired by unauthorized persons of LINERGY.
The warranty is void in the event of overvoltage or overcurrent.
The warranty is void by the frequent switching in emergency that deteriorate the battery's performance.

Sostituire la batteria ogni quattro anni o quando l'autonomia non è più quella nominale. Sulla batteria c'è a disposizione uno spazio da riempire a cura dell'installatore con la data di entrata in funzione.
Attenzione: Le batterie al LiFePo4 sono inizialmente scariche, la prima ricarica deve durare almeno 48h.

Replace the battery every four years or when the duration is not guaranteed. On the battery there is a space to be filled by the installer with the date of entry into operation.
Caution: LiFePo4 batteries are initially unloaded, the first charge should last at least 48h.

*Il Kit per collegamento linea inibizione permette di poter collegare un interruttore per inibire le lampade. Codice Ordine KITMSINIB.

*The kit for the inhibition line connection allows the switch connection to inhibit the luminaire. Order code: KITMSINIB.

ATTENZIONE
La sorgente luminosa a LED non è sostituibile.

WARNING
LED source is not replaceable.

TABELLA DEI MODELLI - MODELS TABLE

CODICE MODELLO CODE MODEL IP 42	**LUCE** PARAGONABILE ***LIGHT COMPARABLE***	AUTONOMIA ***DURATION***	TIPO ***TYPE***	**FLUSSO MEDIO** (lm) **SE** ***AVERAGE FLUX (N/M)***	BATTERIA ***BATTERY***	RICARICA ***RECHARGE***
PW08F13EBI	8W	1,5h	SE	70	LIFEPO4 3.2V 0.55Ah	12h
PW11F13EBI	11W	1,5h	SE	130	LIFEPO4 3.2V 1.5Ah	12h
PW24F13EBI	24W	1,5h	SE	200	LIFEPO4 3.2V 1.5Ah	12h

Il cassonetto barrato sull'apparecchio specifica che il prodotto deve essere consegnato ai centri di raccolta autorizzati per un corretto smaltimento. Rivolgersi all'ufficio competente del proprio ente locale per informazioni sulla raccolta e sui termini di legge.
The crossed out waste *bin symbol indicates that the product should be taken to an authorized waste collection centre which can dispose of it properly. For information on waste collection centres and on current waste disposal legislation, please contact your local waste disposal authority.*